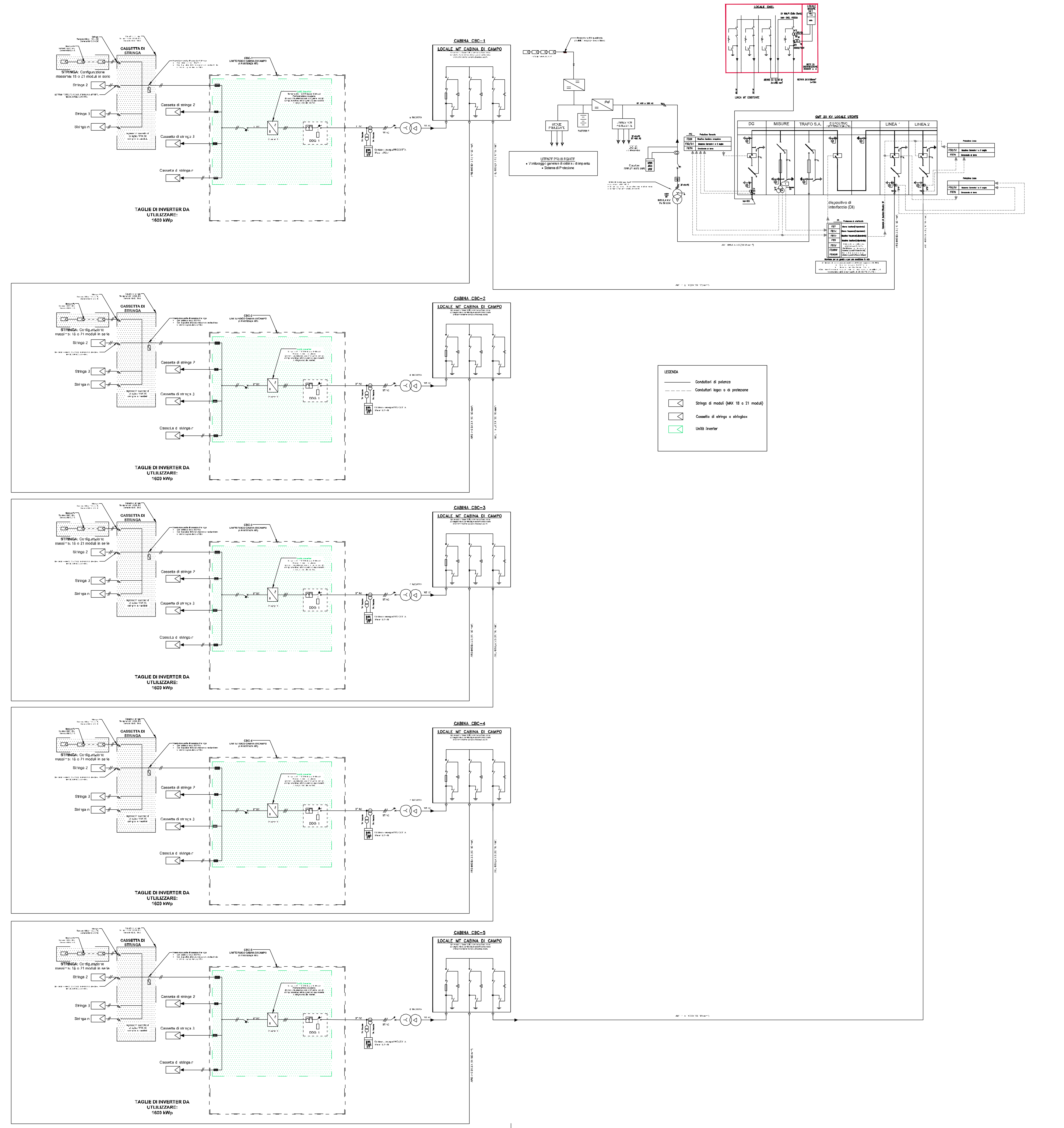

03	13.12.2017	REVISIONE PER RICHIESTA CONNESSIONE ENEL	M. Penazzo	M. Penazzo	I. Giacon	
02	28.06.2017	CAMBIO SOCIETA	F.Bucchieri	M. Penazzo	I. Giacon	
01	08.05.2017	REVISIONE LAYOUT SECONDO NOTE VAL DEL 23.03.2017	F.Bucchieri	M. Penazzo	I. Giacon	
00	21-02-2017	EMISSIONE	M. Penazzo	M. Penazzo	I. Giacon	
N	DATA	DESCRIZIONE	ELABORATO	VERIFICATO	APPROVATO	

REVISIONI

C&G Engineering Services
Via Longhin, 71
35129 Padova
Partita I.V.A. 03219990286

N.	DATA	ESAMINATO	APPROVATO	RIFERIMENTO SENES ARE
00				

TIPOLOGIA DELL'ELABORATO: SCHEMA

CODIFICA DELL'ELABORATO: DUVLLB0011

RETE VERDE 20 S.r.l.

PROGETTO: -

TITOLO

Impianto fotovoltaico "Green Power for Rail" - Stazione Elettrica di Villanova Cepagatti (PE)

Schema elettrico unifilare

RICAVATO DAL DOC. TERNA: -

CLASSIFICAZIONE DI SICUREZZA

NOME DEL FILE	SCALA CAD	FORMATO	SCALA	FOGLIO
DUVLLB0011_30-03	1 unità = 1MM	A0	-	1 / 1

Questo documento contiene informazioni di proprietà Rete Verde 20 srl e deve essere utilizzato esclusivamente dal destinatario in relazione alle finalità per le quali è stato ricevuto. E' vietata qualsiasi forma di riproduzione o di divulgazione senza l'esplicito consenso di Rete Verde 20 srl.
This document contains information proprietary to Rete Verde 20 srl and it will have to be used exclusively for the purposes for which it has been furnished. Whichever shape of spreading or reproduction without the written permission of Rete Verde 20 srl is prohibited.