REGIONE ABRUZZO
PROVINCIA L'AQUILA
COMUNE DI AVEZZANO

AUTORIZZAZIONE INTEGRATA AMBIENTALE
art. 29 ter D.Lgs. 152/06

ELABORATO GRAFICO ALLEGATO ALL'ISTANZA DI MODIFICA NON SOSTANZIALE ALL'AUTORIZZAZIONE INTEGRATA AMBIENTALE (A.I.A.) RILASCIATA CON DETERMINAZIONE N°. DPC 026/50

Richiedente *SA.STE. SERVIZI ECOLOGICI S.r.l.*
Via Torre N.1 Casale sul Sile - 31032 Treviso
P.I. 01545960669

TAVOLA	M	DATI CATASTALI	Foglio 55 Particelle 652 - 656	Localizzazione impianto: Via Trara snc Località Nucleo Sviluppo Industriale 67051 - Avezzano (AQ)

planimetria generale operazioni di trattamento e recupero autorizzati
D13 - D14 - D15 - R12 - R13 - particolari - codici cer - impianto aspirazione e particolari

IL PROGETTISTA:

RAPP.	VARIE
DATA	28/05/2020
AGG.	
AGG.	

PIANO PARTICOLAREGGIATO DEL NUCLEO INDUSTRIALE
SCALA 1:2000

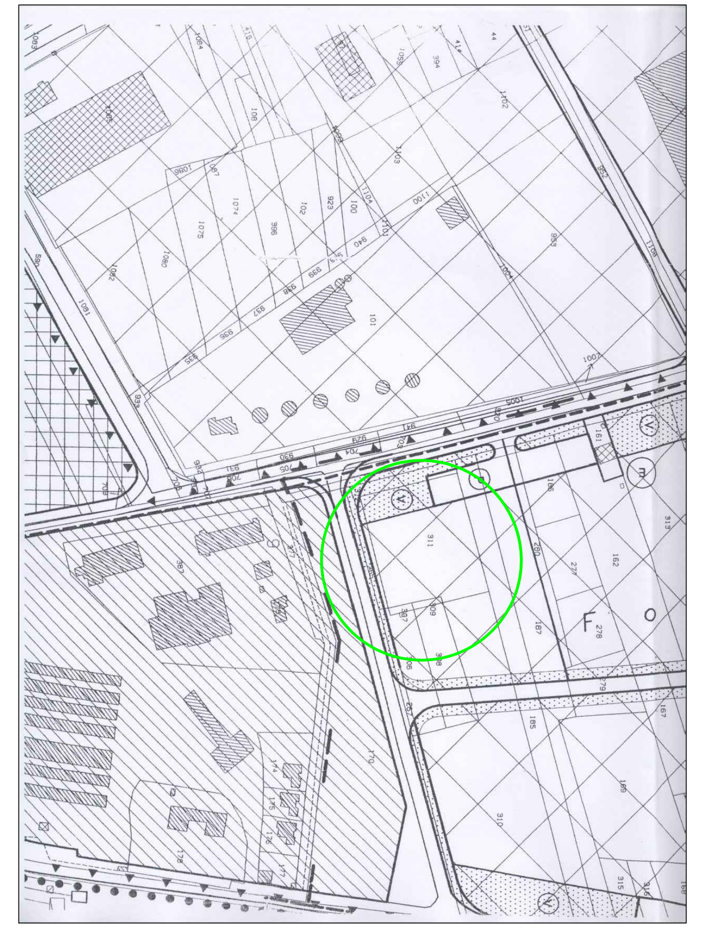

PLANIMETRIA GENERALE scala 1:200

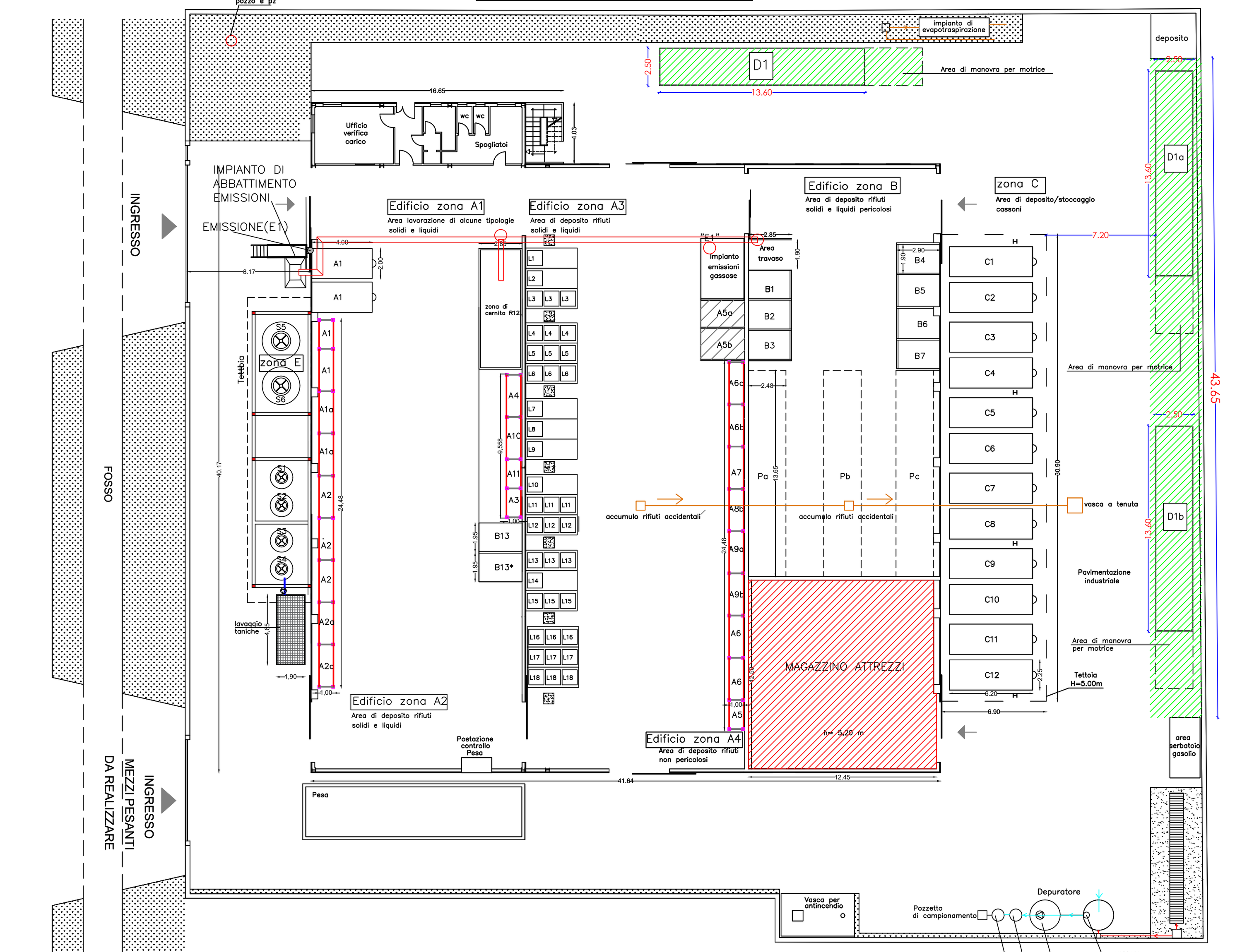

PARTICOLARI PUNTI DI PRELIEVO Scala 1:50

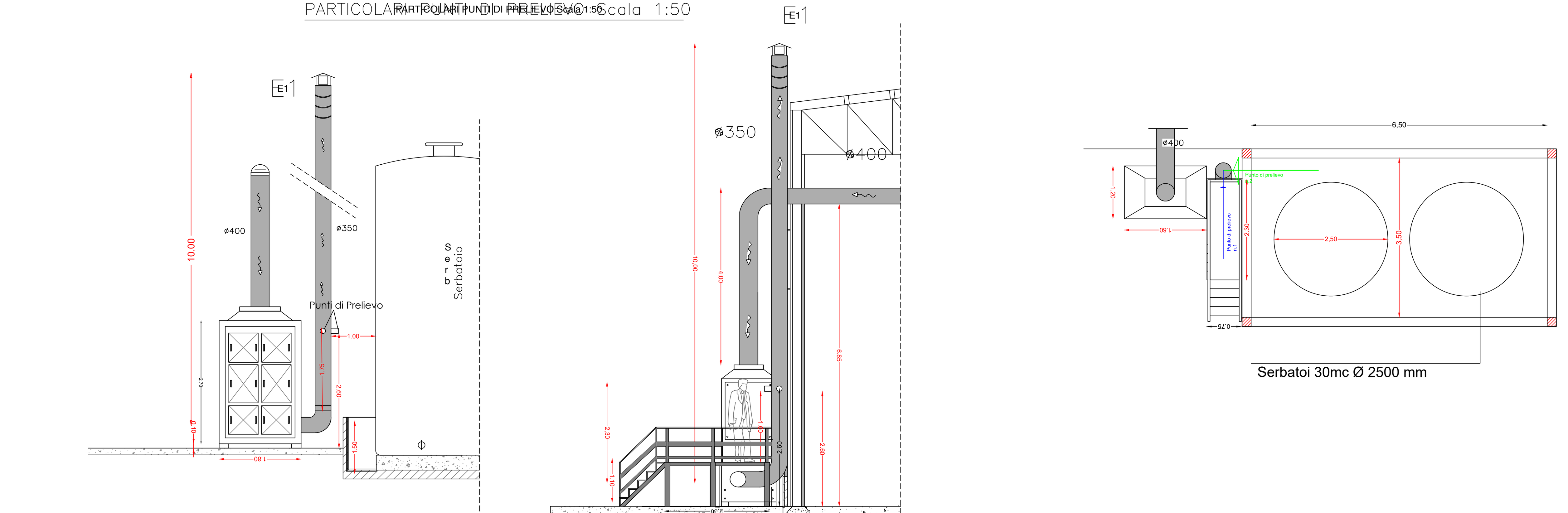

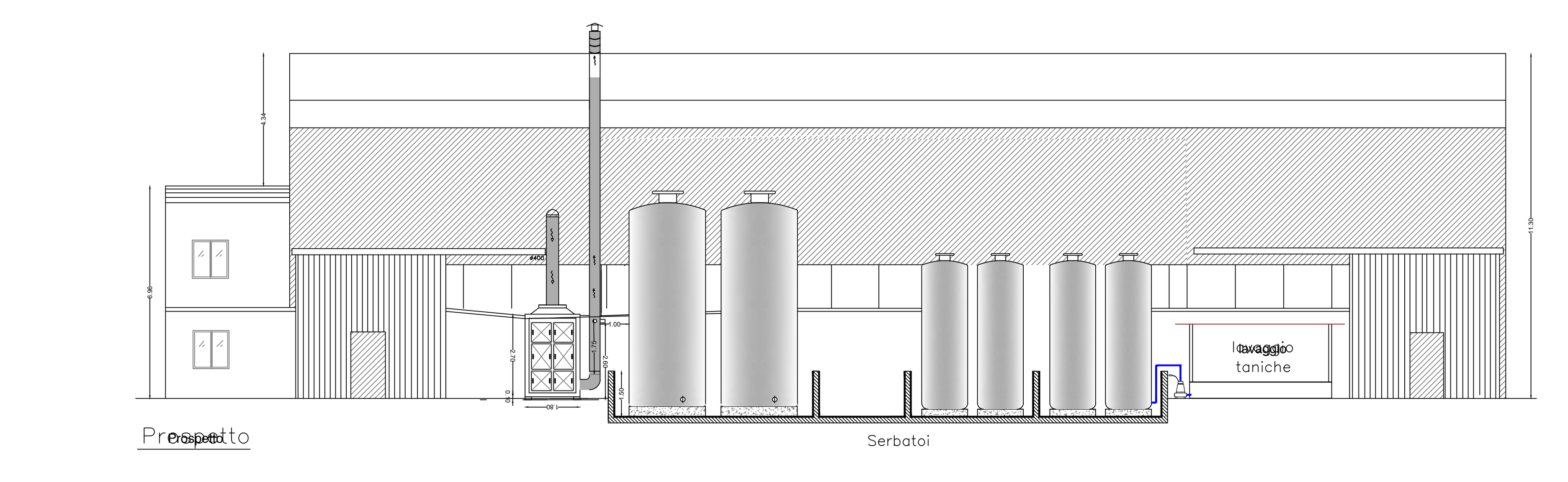

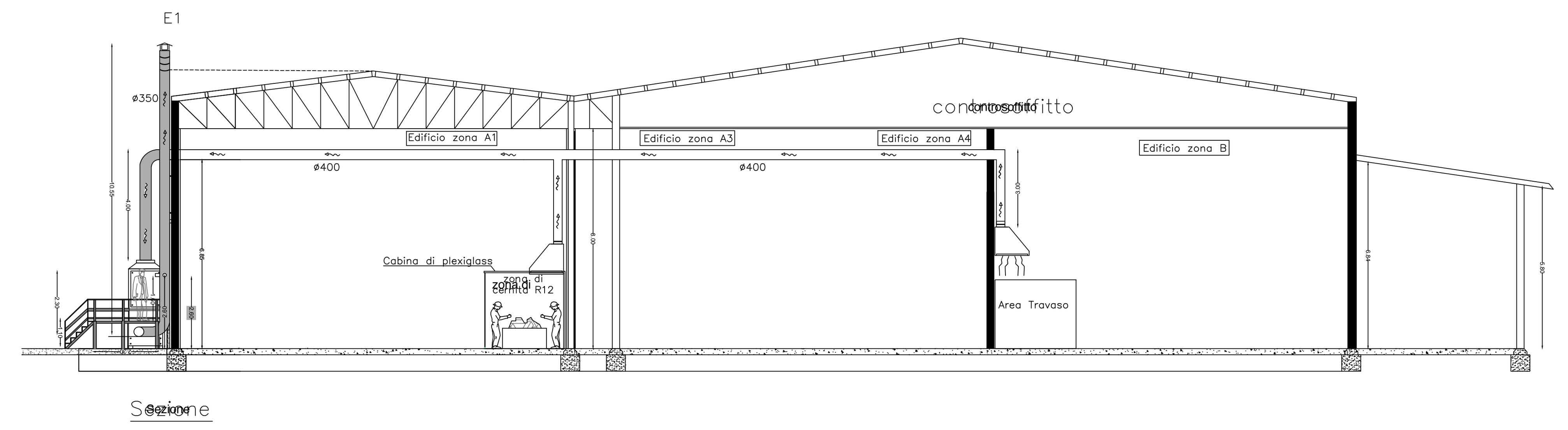

FRONTE SCAFFALATURA scala 1:50

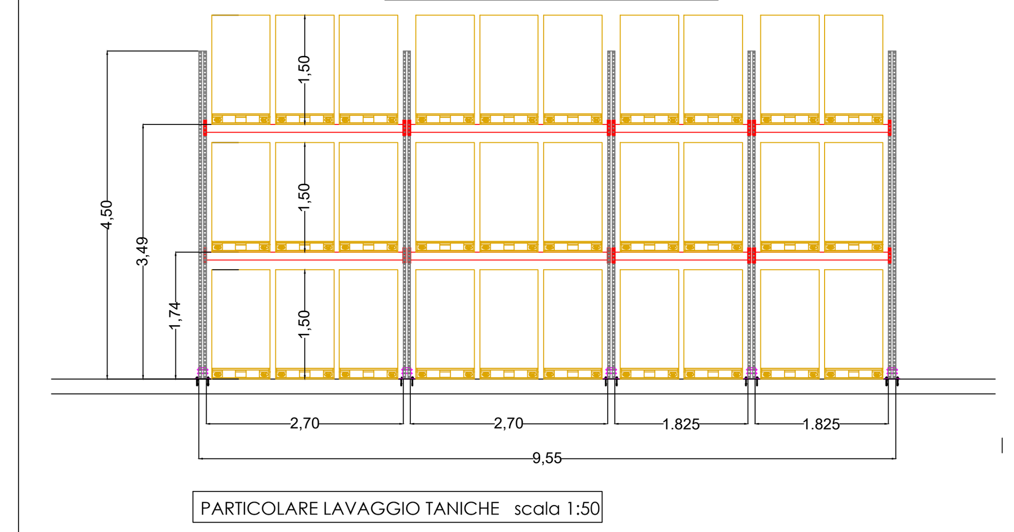

PARTICOLARE LAVAGGIO TANICHE scala 1:50

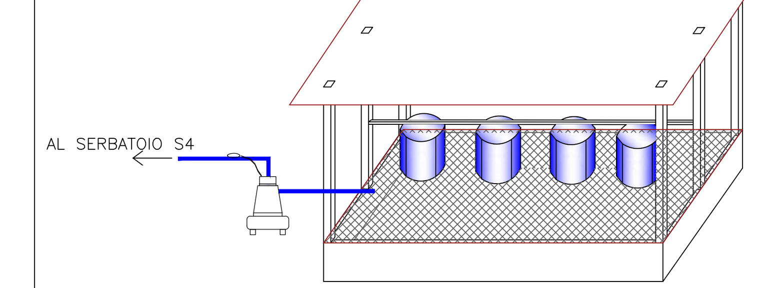

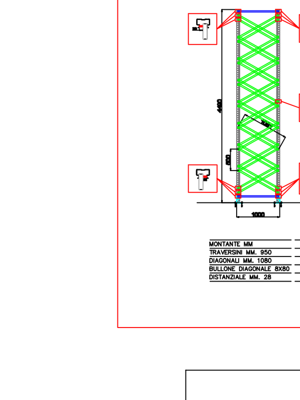

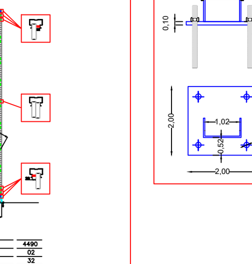

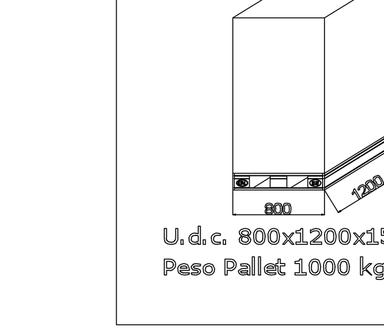

ALLEGATO 1 -NUOVA TABELLA CER

POSIZIONE	CER	DESCRIZIONE		QUANTITA' ANNUA (t)	QUANTITA' ISTANTANEA (t)	PESO SP.	VOLUME m3	
PIAZZOLA A3	16 06 02*	batterie al nichel-cadmio	P	50	9	0,36	25,00	
	16 06 03*	batterie contenenti mercurio	P	50				
	16 06 01*	batterie al piombo	P	50				
	20 01 33*	batterie e accumulatori di cui alle voci 16 06 01, 16 06 02 e 16 06 03 nonché batterie e accumulatori non suddivisi contenenti tali batterie	P	100				
PIAZZOLA A4	16 02 11*	apparecchiature fuori uso, contenenti clorofluorocarburi, HCFC, HFC	P	50	7	0,36	25,00	
	16 02 13*	apparecchiature fuori uso, contenenti componenti pericolosi (2) diversi da quelli di cui alle voci 16 02 09 e 16 02 12	P	120				
	16 02 15*	componenti pericolosi rimossi da apparecchiature fuori uso	P	50				
	20 01 23*	apparecchiature fuori uso contenenti clorofluorocarburi	P	500				
	20 01 35*	apparecchiature elettriche ed elettroniche fuori uso, diverse da quelle di cui alla voce 20 01 21 e 20 01 23, contenenti componenti pericolosi	P	500				
	20 01 21*	tubi fluorescenti ed altri rifiuti contenenti mercurio	P	100				

POSIZIONE	CER	DESCRIZIONE		QUANTITA' ANNUA (t)	QUANTITA' ISTANTANEA (t)	PESO SP.	VOLUME m3	
PIAZZOLA A5	08 03 18	toner per stampa esauriti, diversi da quelli di cui alla voce 08 03 17		200	8	0,29	27,00	
PIAZZOLA A5a		A DISPOSIZIONE			7	0,35	20,00	
PIAZZOLA A5b	15 01 07	imballaggi in vetro		200	10	0,30	33,00	
	20 01 02	vetro		150				
PIAZZOLA A6	20 01 25	oli e grassi commestibili		100	8	0,29	27,00	
	20 01 28	vernici, inchiostri, adesivi e resine diversi da quelli di cui alla voce 20 01 27		200				
	20 01 38	legno, diverso da quello di cui alla voce 20 01 37		100				
	20 01 39	plastica		100				
	20 01 40	metallo		200				
PIAZZOLA A6a	06 03 14	sali e loro soluzioni, diversi da quelli di cui alle voci 06 03 11 e 06 03 13		150	7	0,35	20,00	
PIAZZOLA A6b	09 01 07	carta e pellicole per fotografia, contenenti argento o composti dell'argento		100	7	0,35	20,00	
PIAZZOLA A7	08 01 12	pitture e vernici di scarto, diverse da quelle di cui alla voce 08 01 11		200	9	0,25	35	
	08 01 18	fanghi prodotti dalla rimozione di pitture e vernici, diversi da quelli di cui alla voce 08 01 17		200				
	08 01 20	sospensioni acquose contenenti pitture e vernici, diverse da quelle di cui alla voce 08 01 19		200				
	08 03 07	fanghi acquosi contenenti inchiostro		200				
	08 03 13	scarti di inchiostro, diversi da quelli di cui alla voce 08 03 12		200				
	08 04 10	adesivi e sigillanti di scarto, diversi da quelli di cui alla voce 08 04 09		200				

POSIZIONE	CER	DESCRIZIONE		QUANTITA' ANNUA (t)	QUANTITA' ISTANTANEA (t)	PESO SP.	VOLUME m3	
PIAZZOLA A8b	07 05 14	rifiuti solidi, diversi da quelli di cui alla voce 07 05 13		150	7	0,46	15,00	
PIAZZOLA A9a		A DISPOSIZIONE			7	0,46	15,00	
PIAZZOLA A9b	18 01 01	oggetti da taglio (eccetto 18 01 03)		4	7	0,46	15,00	
	18 01 04	rifiuti che non devono essere raccolti e smaltiti applicando precauzioni particolari per evitare infezioni (es. bende, ingessature, lenzuola, indumenti monouso, assorbenti igienici)		50				
	18 02 01	oggetti da taglio (eccetto 18 02 02)		50				
	18 02 03	rifiuti che non devono essere raccolti e smaltiti applicando precauzioni particolari per evitare infezioni		100				
	18 02 06	sostanze chimiche diverse da quelle di cui alla voce 18 02 05		100				
PIAZZOLA A10	16 01 12	pastiglie per freni, diverse da quelle di cui alla voce 16 01 11		200	7	0,35	20,00	
	16 01 15	liquidi antigelo diversi da quelli di cui alla voce 16 01 14		200				
	16 01 19	plastica		200				
	16 05 05	gas in contenitori a pressione, diversi da quelli di cui alla voce 16 05 04		150				
	16 05 09	sostanze chimiche di scarto diverse da quelle di cui alle voci 16 05 06, 16 05 07 e 16 05 08		150				
PIAZZOLA A11	20 01 34	batterie e accumulatori diversi da quelli di cui alla voce 20 01 33		300	8	0,4	20,00	
	16 06 05	altre batterie ed accumulatori		200				
	16 06 04	batterie alcaline (tranne 16 06 03)		200				

POSIZIONE	CER	DESCRIZIONE		QUANTITA' ANNUA (t)	QUANTITA' ISTANTANEA (t)	PESO SP.	VOLUME m3	
PIAZZOLA Pa	18 01 09	medicinali diversi da quelli di cui alla voce 18 01 08		120	10	0,125	80,00	
	20 01 32	medicinali diversi da quelli di cui alla voce 20 01 31		120				
	18 02 08	medicinali diversi da quelli di cui alla voce 18 02 07		120				
PIAZZOLA Pb	18 01 06*	sostanze chimiche pericolose o contenenti sostanze pericolose	P	920	5	0,125	40,00	*
PIAZZOLA Pc	18 01 08*	medicinali citotossici e citostatici	P	120	8	0,125	80,00	
	20 01 31*	medicinali citotossici e citostatici	P	120				
D1 RIMORCHIO D1a RIMORCHIO D1b RIMORCHIO	18 01 03*	rifiuti che devono essere raccolti e smaltiti applicando precauzioni particolari per evitare infezioni	P	2000	15	0,125	240,00	
	18 02 02*	rifiuti che devono essere raccolti e smaltiti applicando precauzioni particolari per evitare infezioni	P	10				
L1 CISTERNETTE TANICHE	06 01 06*	altri acidi	P	30	1	1	1	
L2 CISTERNETTE TANICHE	06 02 05*	altre basi	P	30	1	1	1	
L3 CISTERNETTE TANICHE	07 05 01*	soluzioni acquose di lavaggio ed acque madri	P	50	3	1	3	
L4 CISTERNETTE TANICHE	07 07 01*	soluzioni acquose di lavaggio ed acque madri	P	50	3	1	3	
L5 CISTERNETTE TANICHE	14 06 02*	altri solventi e miscele di solventi, alogenati	P	50	3	1	3	
L6 CISTERNETTE TANICHE	14 06 03*	altri solventi e miscele di solventi	P	50	3	1	3	
L7 CISTERNETTE TANICHE	09 01 01*	soluzioni di sviluppo e attivanti a base acquosa	P	20	1	1	1	
L8 CISTERNETTE TANICHE	09 01 02*	soluzioni di sviluppo per lastre offset a base acquosa	P	20	1	1	1	
L9 CISTERNETTE	09 01 04*	soluzioni fissative	P	20	1	1	1	

TANICHE								

POSIZIONE	CER	DESCRIZIONE		QUANTITA' ANNUA (t)	QUANTITA' ISTANTANEA (t)	PESO SP.	VOLUME m3	
L10 CISTERNETTE TANICHE	13 08 02*	altre emulsioni	P	9	1	1	1	
L11 CISTERNETTE TANICHE		DISPOSIZIONE			3	1	3	
L12 CISTERNETTE TANICHE	07 06 01*	soluzioni acquose di lavaggio ed acque madri	P	50	3	1	3	
L13 CISTERNETTE TANICHE	07 07 03*	solventi organici alogenati, soluzioni di lavaggio ed acque madri	P	100	3	1	3	*
L14 CISTERNETTE TANICHE	13 02 08*	altri oli per motori, ingranaggi e lubrificazione	P	10	1	1	1	
L15 CISTERNETTE TANICHE		DISPOSIZIONE			3	1	3	
L16 CISTERNETTE TANICHE		DISPOSIZIONE			3	1	3	
L17 CISTERNETTE TANICHE		DISPOSIZIONE			3	1	3	
L18 CISTERNETTE		EMERGENZE			3	1	3	
S1	07 07 04*	altri solventi organici, soluzioni di lavaggio ed acque madri	P	100	8	1	8	
	07 06 04*	altri solventi organici, soluzioni di lavaggio ed acque madri	P	50				
	07 05 04*	altri solventi organici, soluzioni di lavaggio ed acque madri	P	50				
S2	07 05 03*	solventi organici alogenati, soluzioni di lavaggio ed acque madri	P	50	8	1	8	
	07 06 03*	solventi organici alogenati, soluzioni di lavaggio ed acque madri	P	50				
	07 07 03*	solventi organici alogenati, soluzioni di lavaggio ed acque madri	P	100				*
S3	18 01 07	sostanze chimiche diverse da quelle di cui alla voce 18 01 06		330	8	1	8	
S4		rifiuti autoprodotti da lavaggio taniche			8	1	8	

S5 S6	18 01 06	sostanze chimiche pericolose o contenenti sostanze pericolose	P	920	60	1	60	*

POSIZIONE	CER	DESCRIZIONE		QUANTITA' ANNUA (t)	QUANTITA' ISTANTANEA (t)	PESO SP.	VOLUME m3	
C1 CASSONE	15 02 03	assorbenti, materiali filtranti, stracci e indumenti protettivi, diversi da quelli di cui alla voce 15 02 02		200	10	0,35	27/30	
C2 CASSONE	15 01 01	imballaggi in carta e cartone		600	10	0,30	27/30	*
C3 CASSONE	15 01 06	imballaggi in materiali misti		800	10	0,33	27/30	
C4 CASSONE	15 01 02	imballaggi in plastica		200	10	0,30	27/30	
C5 CASSONE	15 01 03	imballaggi in legno		200	10	0,35	27/30	
C6 CASSONE	15 01 04	imballaggi metallici		400	10	0,37	27/30	
C7 CASSONE	20 01 01	carta e cartone		600	10	0,30	27/30	
C8 CASSONE	17 04 07	metalli misti		150	10	0,37	27/30	
C9 CASSONE	17 04 05	ferro e acciaio		150	10	0,37	27/30	
C10 CASSONE	20 03 07	rifiuti ingombranti		245	10	0,33	27/30	
C11 CASSONE	16 01 03	pneumatici fuori uso		200	10	0,33	27/30	
C12 CASSONE	16 01 17	metalli ferrosi		200	10	0,37	27/30	

POSIZIONE	CER	DESCRIZIONE		QUANTITA' ANNUA (t)	QUANTITA' ISTANTANEA (t)	PESO SP.	VOLUME m3	
PIAZZOLA A1 A1a	17 03 02	miscele bituminose diverse da quelle di cui alla voce 17 03 01		180	42	0,35	120,00	
	17 04 11	cavi, diversi da quelli di cui alla voce 17 04 10		150				
	17 06 04	materiali isolanti diversi da quelli di cui alle voci 17 06 01 e 17 06 03		150				
	17 09 04	rifiuti misti dell'attività di costruzione e demolizione, diversi da quelli di cui alle voci 17 09 01, 17 09 02 e 17 09 03		180				
PIAZZOLA A2	16 02 16	componenti rimossi da apparecchiature fuori uso, diversi da quelli di cui alla voce 16 02 15		164	28	0,35	80,00	
	20 01 36	apparecchiature elettriche ed elettroniche fuori uso, diverse da quelle di cui alle voci 20 01 21, 20 01 23 e 20 01 35		500				
	16 02 14	apparecchiature fuori uso, diverse da quelle di cui alle voci da 16 02 09 a 16 02 13		800				
PIAZZOLA A2a	15 01 10*	imballaggi contenenti residui di sostanze pericolose o contaminati da tali sostanze	P	100	14	0,35	40,00	
	15 02 02*	assorbenti, materiali filtranti (inclusi filtri dell'olio non specificati altrimenti), stracci e indumenti protettivi, contaminati da sostanze pericolose	P	100				
PIAZZOLA B1	06 03 13*	sali e loro soluzioni, contenenti metalli pesanti	P	50	7	0,53	13,00	
	06 04 04*	rifiuti contenenti mercurio	P	50				
	06 04 05*	rifiuti contenenti altri metalli pesanti	P	50				
	06 13 02*	carbone attivato esaurito (tranne 06 07 02)	P	50				
	14 06 04*	fanghi o rifiuti solidi, contenenti solventi alogenati	P	50				

POSIZIONE	CER	DESCRIZIONE		QUANTITA' ANNUA (t)	QUANTITA' ISTANTANEA (t)	PESO SP.	VOLUME m3	
PIAZZOLA B2	08 01 11*	pitture e vernici di scarto, contenenti solventi organici o altre sostanze pericolose	P	150	8	0,53	15,00	
	08 01 17*	fanghi prodotti dalla rimozione di pitture e vernici, contenenti solventi organici o altre sostanze pericolose	P	150				
	08 01 19*	sospensioni acquose contenenti pitture e vernici, contenenti solventi organici o altre sostanze pericolose	P	150				
	08 01 21*	residui di vernici o di sverniciatori	P	140				
	08 03 12*	scarti di inchiostro, contenenti sostanze pericolose	P	120				
	08 03 17*	toner per stampa esauriti, contenenti sostanze pericolose	P	120				
	08 04 09*	adesivi e sigillanti di scarto, contenenti solventi organici o altre sostanze pericolose	P	120				
PIAZZOLA B3	07 05 08*	altri fondi e residui di reazione	P	50	9	0,45	20,00	
	07 05 10*	altri residui di filtrazione e assorbenti esauriti	P	50				
	07 05 11*	fanghi prodotti dal trattamento in loco degli effluenti, contenenti sostanze pericolose	P	50				
	07 05 13*	rifiuti solidi contenenti sostanze pericolose	P	50				
	07 06 10*	altri residui di filtrazione e assorbenti esauriti	P	50				
	07 07 08*	altri fondi e residui di reazione	P	50				
	07 07 10*	altri residui di filtrazione e assorbenti esauriti	P	50				
	07 07 11*	fanghi prodotti dal trattamento in loco degli effluenti, contenenti sostanze pericolose	P	50				

POSIZIONE	CER	DESCRIZIONE		QUANTITA' ANNUA (t)	QUANTITA' ISTANTANEA (t)	PESO SP.	VOLUME m3	
PIAZZOLA B4	19 08 06*	resine a scambio ionico saturate o esaurite	P	50	7	0,35	20,00	
	19 08 13*	fanghi contenenti sostanze pericolose prodotti da altri trattamenti delle acque reflue industriali	P	50				
	20 01 13*	solventi	P	50				
	20 01 19*	pesticidi	P	50				
	20 01 27*	vernici, inchiostri, adesivi e resine contenenti sostanze pericolose	P	50				
PIAZZOLA B5	16 01 07*	filtri dell'olio	P	120	7	0,30	23,00	
	16 01 11*	pastiglie per freni, contenenti amianto	P	120				
	16 01 13*	liquidi per freni	P	50				
	16 01 14*	liquidi antigelo contenenti sostanze pericolose	P	50				
	16 01 21*	componenti pericolosi diversi da quelli di cui alle voci da 16 01 07 a 16 01 11, 16 01 13 e 16 01 14	P	120				
	16 05 04*	gas in contenitori a pressione (compresi gli halon), contenenti sostanze pericolose	P	50				
	16 05 06*	sostanze chimiche di laboratorio contenenti o costituite da sostanze pericolose, comprese le miscele di sostanze chimiche di laboratorio	P	50				
	16 05 07*	sostanze chimiche inorganiche di scarto contenenti o costituite da sostanze pericolose	P	50				
	16 05 08*	sostanze chimiche organiche di scarto contenenti o costituite da sostanze pericolose	P	50				
PIAZZOLA B6		A DISPOSIZIONE			7	0,35	20,00	
PIAZZOLA B7	18 01 10*	rifiuti di amalgama prodotti da interventi odontoiatrici	P	1	5	0,38	18,00	
	18 02 05*	sostanze chimiche pericolose o contenenti sostanze pericolose	P	10				
	18 02 07*	medicinali citotossici e citostatici	P	10				

POSIZIONE	CER	DESCRIZIONE		QUANTITA' ANNUA (t)	QUANTITA' ISTANTANEA (t)	PESO SP.	VOLUME m3	
PIAZZOLA B13	19 09 04	carbone attivo esaurito		100	8	0,32	25,00	
	19 09 05	resine a scambio ionico saturate o esaurite		132				
	15 01 01	imballaggi in carta e cartone		600				*
PIAZZOLA B13*	17 03 01*	miscele bituminose contenenti catrame di carbone	P	50	7	0,28	25,00	
	17 03 03*	catrame di carbone e prodotti contenenti catrame	P	50				
	17 06 03*	altri materiali isolanti contenenti o costituiti da sostanze pericolose	P	50				